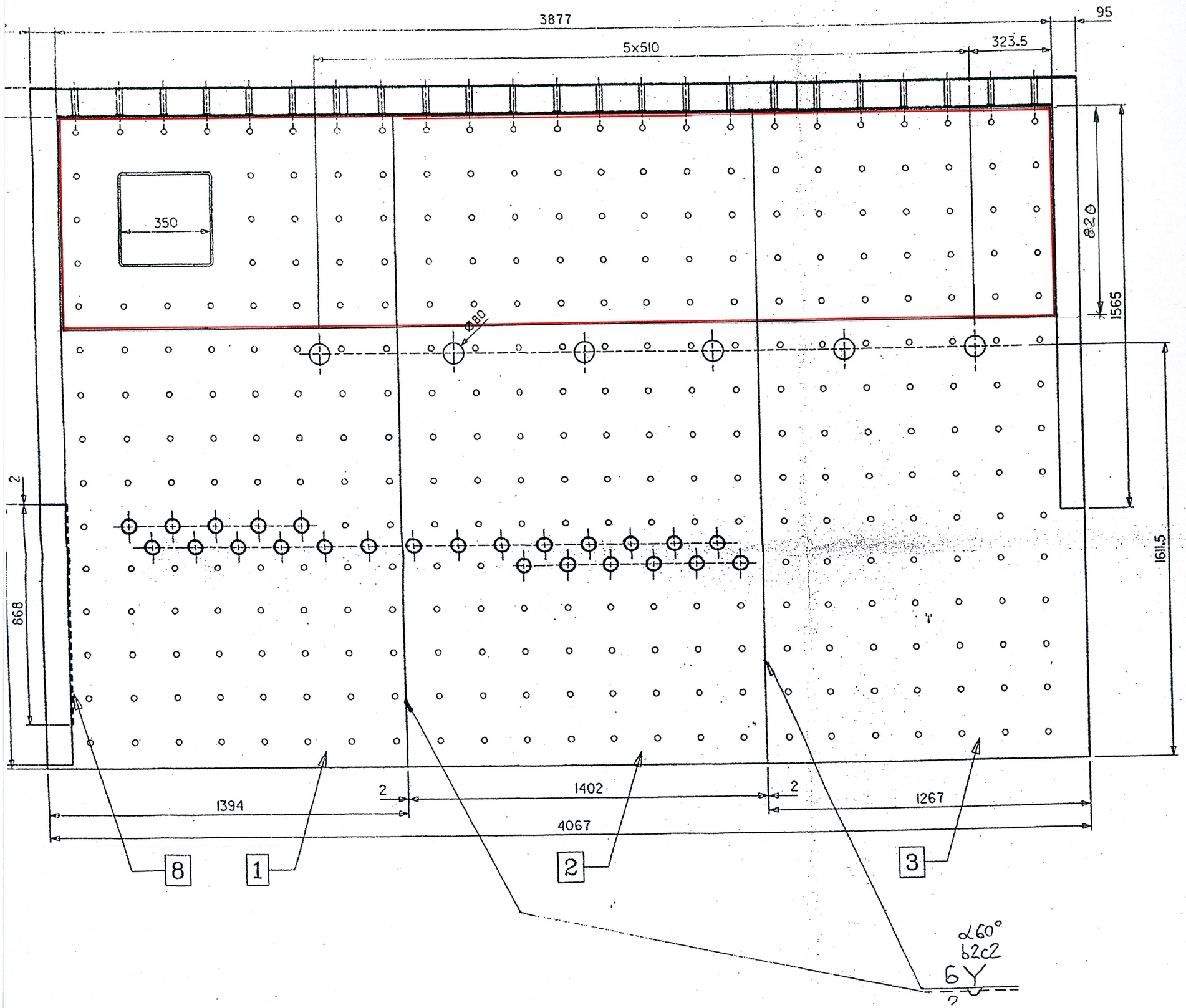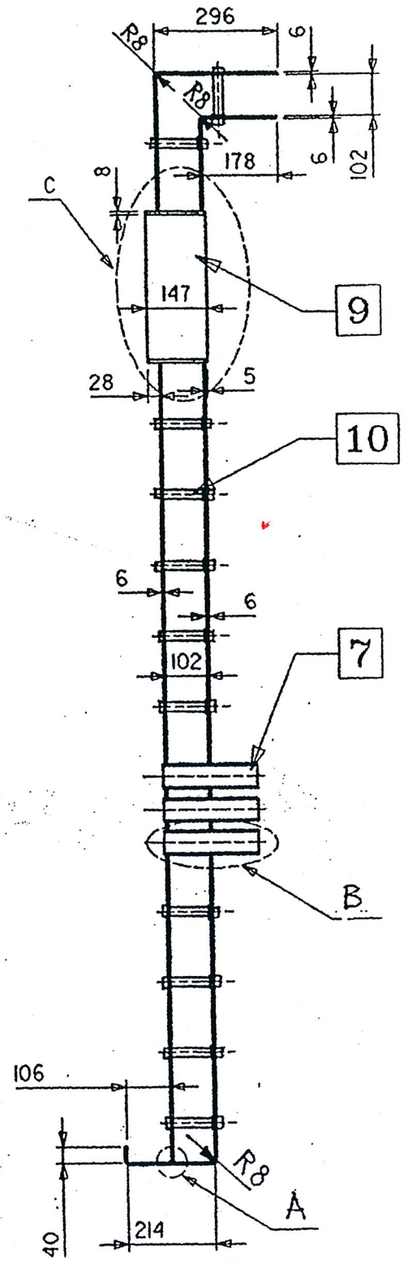Załącznik No. 8